LABORATORIO DE CALIBRACIÓN DIMENSIONAL
Ave. Revolución #3558 Sur Col. Primavera.
Monterrey, Nuevo León 64830, México
tel. 8359 7484 y 82
e-mail: servicio@riitalia.com
www.riitalia.com

riitalia

ELEVADOR MAGNÉTICO DE PALANCA para piezas llanas y redondas

La nueva generación de elevadores magnéticos:
Más ligeros, menos voluminosos y más potentes gracias a la utilización de un nuevo imán muy fuerte llamado NEODIMIO.

La nueva generación de elevadores magnéticos:

Más ligeros, menos voluminosos y más potentes gracias a la utilización de un nuevo imán muy fuerte llamado NEODIMIO.

Los elevadores magnéticos pueden levantar piezas llanas hasta 2000 kg de peso y piezas redondas de 800 mm de diámetro. La gama de estos productos incluye los modelos de 100, 300, 500, 1000, 1500 y 2000 Kg de levantamiento.

Estos elevadores son indispensables para desplazar, con gran facilidad y máxima seguridad, piezas llanas, piezas redondas de hierro o de acero en el interior de almacenes y en los centros de trabajo. Además, son útiles para fresas, tornos, rectificadoras y otras máquinas para maniobrar.

MODELOS Y DIMENSIONES DE LOS ELEVADORES

Model	Rated lifting strength	A	B	C	D	E	F	G	Dead Weight
	kg	mm	mm	mm	mm	mm	mm	mm	kg
ERiiMx 100	100	137	62	66	45	119	30	21	4
ERiiMx 300	300	199	90	95	68	175	50	38	11
ERiiMx 500	500	263	115	107	78	224	58	42	21
ERiiMx 1000	1000	303	150	140	88	265	64	50	42
ERiiMx 1500	1500	348	166	156	102	335	76	56	61
ERiiMx 2000	2000	394	175	170	102	342	76	56	80

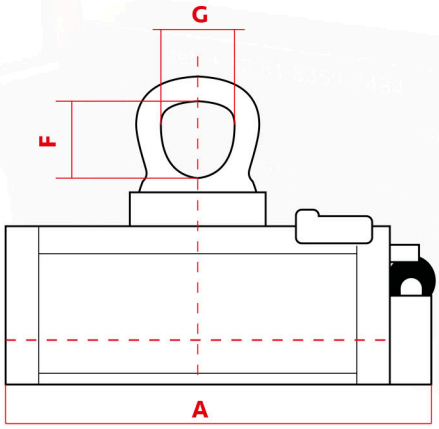

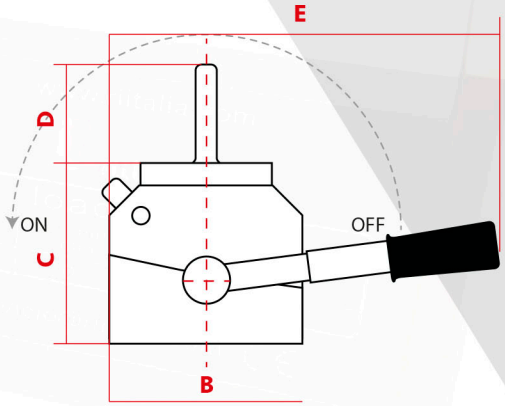

Nuestros elevadores son certificados y se han sometido a pruebas uno a uno con un ensayo de tracción en la remoción tres veces superior respecto al ensayo nominal de levantamiento.

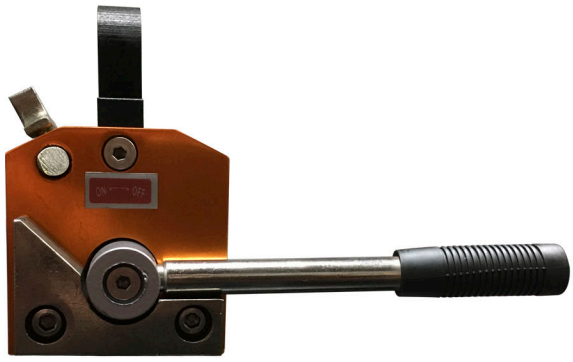

FUERZA DE LEVANTAMIENTO

Model	Load Plate Max	Load Round Max	Plate Min Thickness	Round Min-Mac Thickness	Work Max length	Operation temperature
	kgf	kgf	mm	mm	mm	C°
ERiiMx 100	100	50	15	25-60	1500	<80
ERiiMx 300	300	150	20	50-100	1500	<80
ERiiMx 500	500	300	30	100-180	2000	<80
ERiiMx 1000	1000	500	40	150-350	2500	<80
ERiiMx 1500	1500	700	50	150-380	3000	<80
ERiiMx 2000	2000	1000	60	180-450	3500	<80

Espesor en mm de la pieza

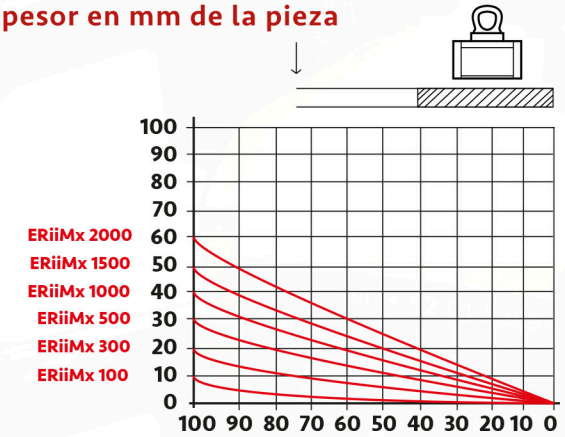

Fuerza de levantamiento expresada en porcentaje según el espesor de la pieza que debe levantarse.

Espesor entrehierro de aire

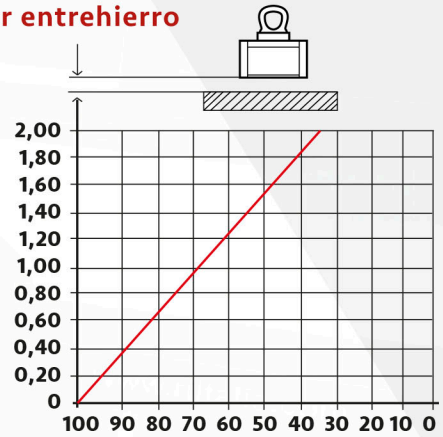

Fuerza de levantamiento expresada en porcentaje según milimetros de entrehierro de aire entre la pieza y el elevador

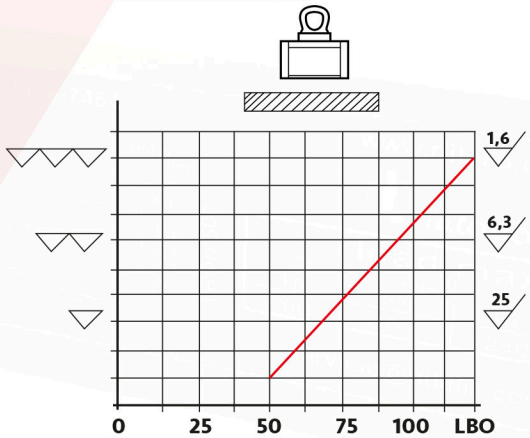

La fuerza de levantamiento cambia en porcentaje según los acabados superficiales.